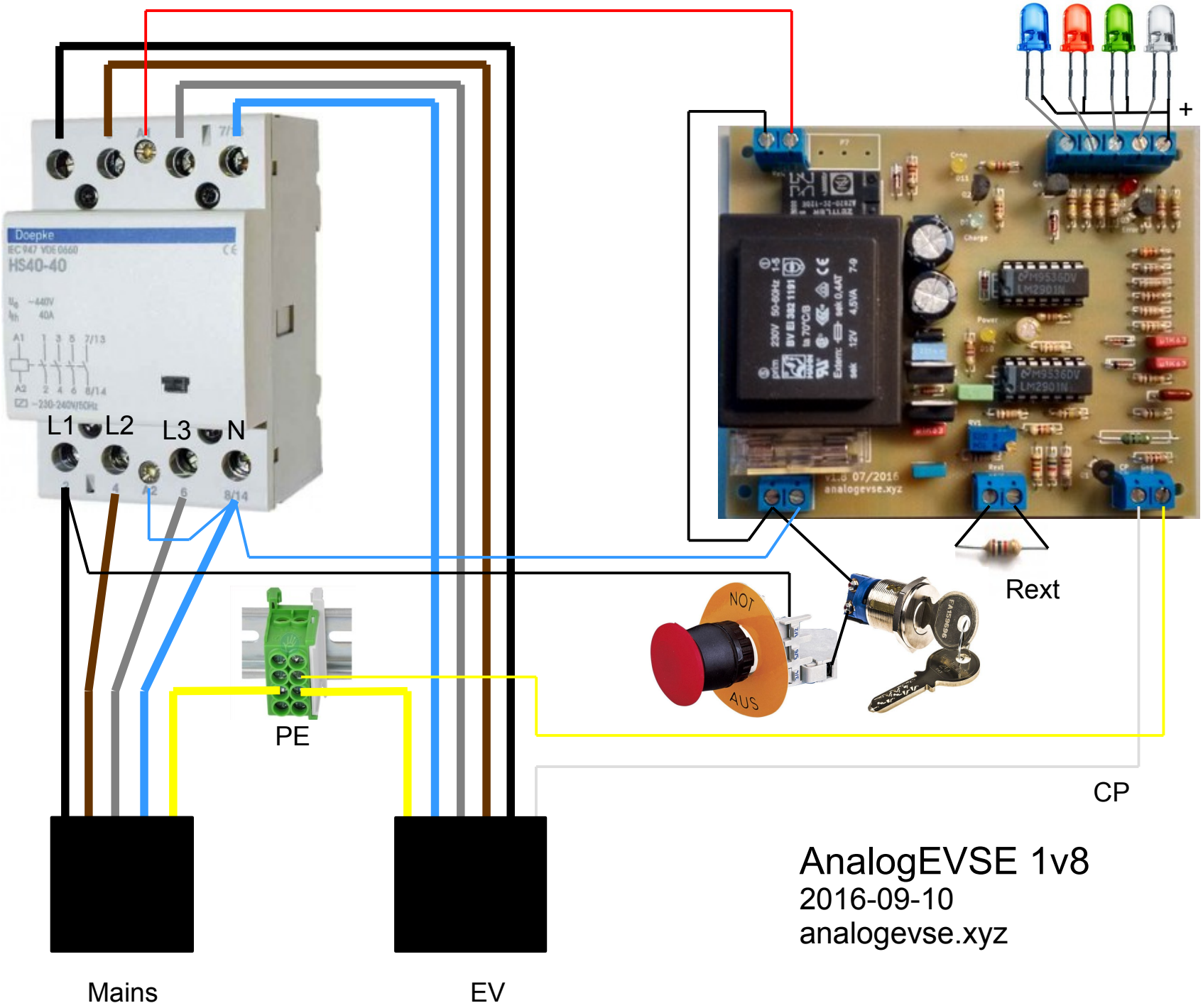
Doepke
HS40-40
L1
L2
L3
N
+
Rext
NOT
AUS
PE
CP
Mains
EV
AnalogEVSE 1v8
2016-09-10
analogevse.xyz